Rhône-Alpes, Isère
L'Isle-d'Abeau
68 boulevard de Saint-Hubert
Lycée Philibert Delorme

Sculpture : Construction

Références du dossier

Numéro de dossier : IM38001039
Date de l'enquête initiale : 2020
Date(s) de rédaction : 2020
Cadre de l'étude : enquête thématique régionale 1% artistique
Degré d'étude : étudié

Désignation

Dénomination : sculpture
Appellations : Construction

Compléments de localisation

Milieu d'implantation : en ville
Références cadastrales : 2017, EL, 66

Historique

L'œuvre est commandée en 1990 à l'artiste d'origine grecque Tsekoura Vassiliki. Un défaut de fabrication à sa base repousse sa réception à 1995. Jugée dangereuse par les responsables de l'établissement, elle est déposée après 1996 : en 2010, elle est vue démembrée et conservée couchée.

Période(s) principale(s) : 4e quart 20e siècle (, détruit)
Dates : 1990 (daté par source)
Auteur(s) de l'oeuvre : Vassiliki Tsekoura (sculpteur, attribution par source)

Description

Sculpture métallique monumentale comprenant un portique haut de 350 cm encadrant un volume plein en forme de tour ; ce dernier est posé sur un axe horizontal. Installée au-dessus du bâtiment, dans l'axe du clocher, cette œuvre encadre et interprète le paysage. Le fer est recouvert de peinture grise.

Eléments descriptifs

Catégorie(s) technique(s) : sculpture

Matériaux : acier ; fer peint

Mesures : h : 350 cmla : 200 cmpr : 80 cm

État de conservation

oeuvre démantelée , oeuvre détruite (?)

Statut, intérêt et protection

Statut de la propriété : propriété de la région

Extrait du dossier de presse de l'inauguration du lycée : présentation de l'oeuvre (AR, 135 W 16)

Sculpteur, Vassiliki Tsekoura ne parle jamais de ses " sculptures " et emploie le terme de " constructions ". De sa culture profondément grecque, elle détient une dualité conflictuelle dont chaque construction est la manifestation consciente : stabilité architectonique de l'assise au sol et des verticales, propylées signifiant une aspiration à la monumentalité et mouvements de lignes, qui indiquent d'autres directions au regard, vers des forces extérieures à l'espace propre de la sculpture. Le choix du fer et de l'acier comme matériau renforce l'aspect austère et rigoureux de l'oeuvre, implantée à la perpendiculaire du bâtiment dans l'axe d'un clocher qui se dessine au loin sur un promontoire. Dualité encore dans la rencontre du présent et du passé à travers l'évocation des formes qui jamais ne cèdent à la mode, mais à l'exigence de l'intelligence.

Références documentaires

Documents d'archive

- **AN : Ministère de la Culture et de la communication, délégation générale de la création artistique. Recensement des opérations de 1% artistique de l'arrêté du 18 mai 1951 au décret du 4 février 2005**
  AN : Ministère de la Culture et de la communication, délégation générale de la création artistique. **Recensement des opérations de 1% artistique de l'arrêté du 18 mai 1951 au décret du 4 février 2005,** informations au 28 février 2011.
  ordre n° 6943
  AN Pierrefitte-sur-Seine : sans cote

- **A Région Auvergne-Rhône-Alpes site de Lyon : 135 W 16. Inauguration du lycée : dossier de presse, 1987**
  A Région Auvergne-Rhône-Alpes site de Lyon : 135 W 16. **Inauguration du lycée : dossier de presse**, 1987
  A Région Auvergne-Rhône-Alpes site de Lyon : 135 W 16

- **ÉCOLE SAINT-LUC LIÈGE, CICRP MARSEILLE. État des lieux des "1% artistiques" implantés dans les lycées de Rhône-Alpes, 2010**
  ÉCOLE SAINT-LUC LIÈGE, CICRP MARSEILLE. **État des lieux des "1% artistiques" implantés dans les lycées de Rhône-Alpes**, 2010. 3 vol. Tome 1 : Loire, Ardèche, Drôme, Isère. Tome 2. Savoie, Haute-Savoie. Tome 3 : Ain, Rhône.
  T 1, n° 110, page 369
  Région Auvergne-Rhône-Alpes, SRI, site de Lyon : sans cote

- **PEILLOD, Claire. Inventaire des œuvres d'art dans les lycées de Rhône-Alpes. Région Rhône-Alpes, décembre 1996.**
  PEILLOD, Claire. **Inventaire des œuvres d'art dans les lycées de Rhône-Alpes**. Région Rhône-Alpes, décembre 1996.
  Isère
  Région Auvergne-Rhône-Alpes, SRI, site de Lyon : sans cote

Documents figurés

- **Schémas de composition de la structure (Tsekoura) (A Région Auvergne-Rhône-Alpes. Dossiers du 1 % artistique)**
  Schémas de composition de la structure / Vassiliki Tsekoura. 2 dessins n. et b. (A Région Auvergne-Rhône-Alpes. Dossiers du 1 % artistique).
  Région Auvergne-Rhône-Alpes, SRI, site de Lyon

- **[Construction, de Vassiliki Tsekoura] / v. 1987 (A Lycée Philibert Delorme, L'Isle d'Abeau)**

[Construction, de Vassiliki Tsekoura] / v. 1987. 2 photogr. pos. coul. (photomontage) (A Lycée Philibert Delorme, L'Isle d'Abeau)
Cliché communiqué par Mme Lassalle au SRI le 6 février 2021
A Lycée Philibert Delorme L'Isle d'Abeau

Illustrations

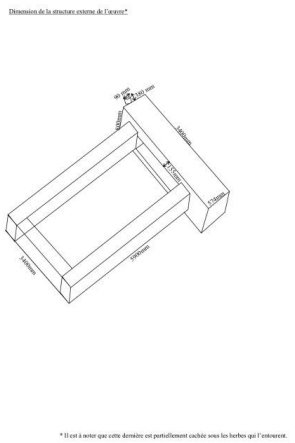

Schéma de composition
de la structure.
Autr. Vassiliki Tsekoura
IVR84_20203800114NUCAB

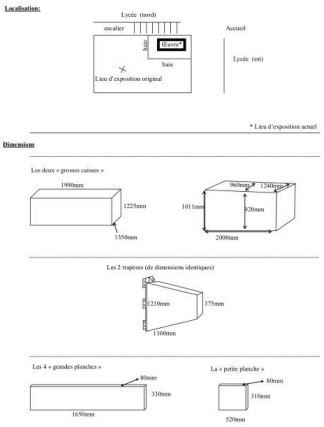

Localisation et
dimensions de la structure.
Autr. Vassiliki Tsekoura
IVR84_20203800115NUCAB

L'oeuvre avant démontage
Phot. auteur inconnu
IVR84_20213800002NUCA

Dossiers liés

Édifice : Lycée Philibert Delorme (IA38001019) Rhône-Alpes, Isère, L'Isle-d'Abeau, 68 boulevard de Saint-Hubert
Dossiers de synthèse :
Ensemble des œuvres réalisées au titre du 1% artistique dans les lycées publics de la Région Auvergne-Rhône-Alpes (IM00000003)
Oeuvre(s) contenue(s) :

Auteur(s) du dossier : Etudiants de l'Ecole Saint-Luc, Liège, Elisabeth Dandel, Valérie Pamart
Copyright(s) : © Région Auvergne-Rhône-Alpes, Inventaire général du patrimoine culturel

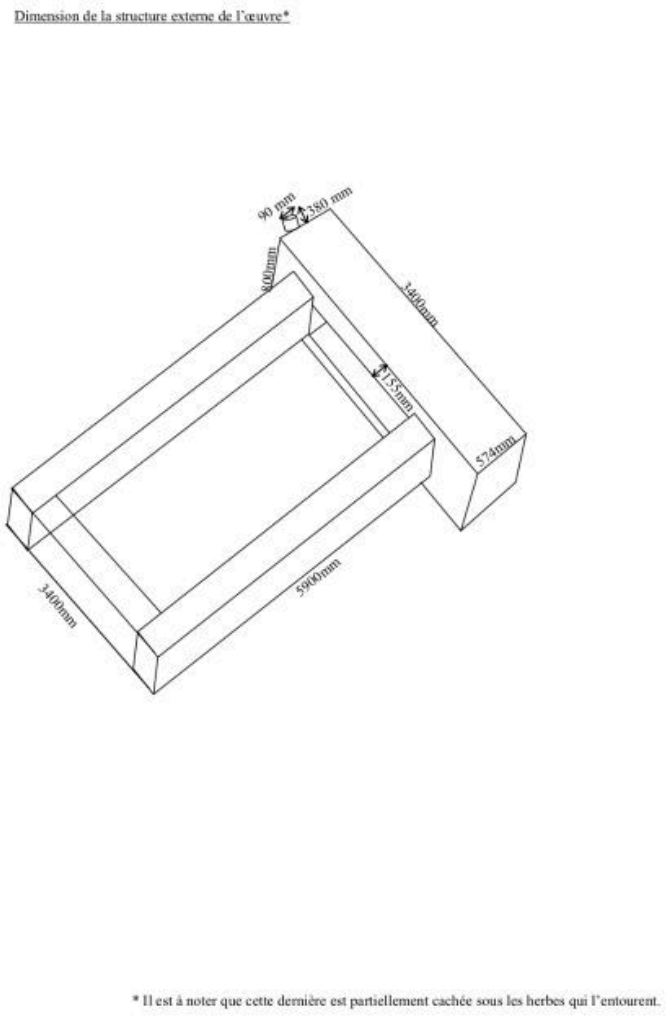

Schéma de composition de la structure.

Référence du document reproduit :

- **Schémas de composition de la structure (Tsekoura) (A Région Auvergne-Rhône-Alpes. Dossiers du 1 % artistique)**
  Schémas de composition de la structure / Vassiliki Tsekoura. 2 dessins n. et b. (A Région Auvergne-Rhône-Alpes. Dossiers du 1 % artistique).
  Région Auvergne-Rhône-Alpes, SRI, site de Lyon

IVR84_20203800114NUCAB
Auteur du document reproduit : Vassiliki Tsekoura
Date de prise de vue : 1996
© Région Auvergne-Rhône-Alpes, Inventaire général du patrimoine culturel
reproduction soumise à autorisation du titulaire des droits d'exploitation

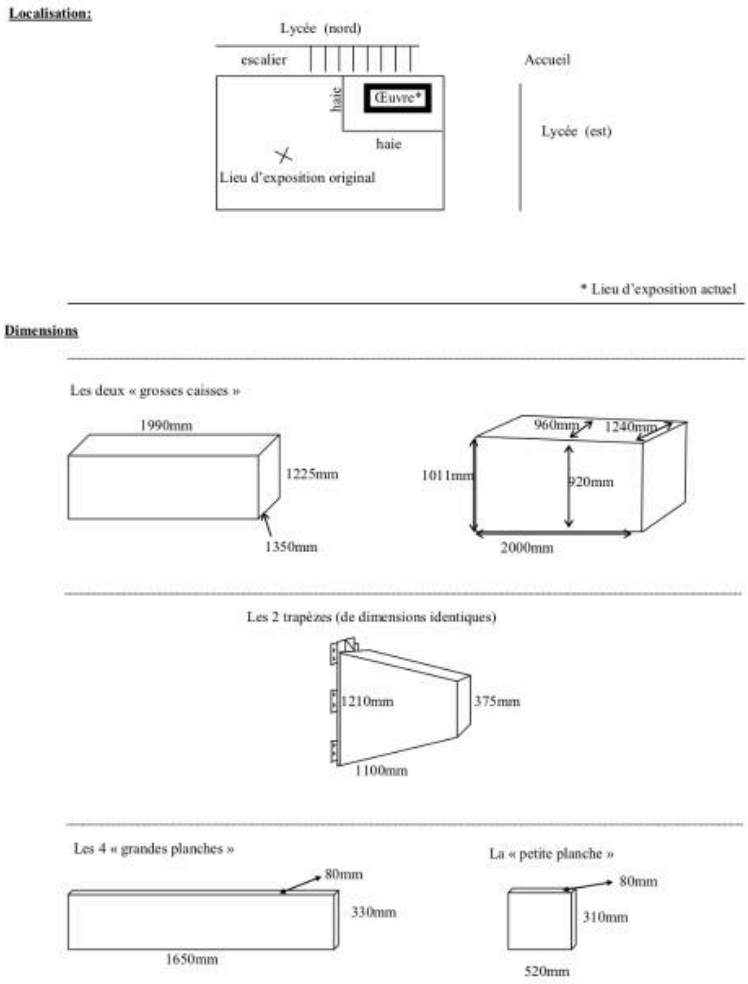

Localisation et dimensions de la structure.

Référence du document reproduit :

- **Schémas de composition de la structure (Tsekoura) (A Région Auvergne-Rhône-Alpes. Dossiers du 1 % artistique)**
  Schémas de composition de la structure / Vassiliki Tsekoura. 2 dessins n. et b. (A Région Auvergne-Rhône-Alpes. Dossiers du 1 % artistique).
  Région Auvergne-Rhône-Alpes, SRI, site de Lyon

IVR84_20203800115NUCAB
Auteur du document reproduit : Vassiliki Tsekoura
© Région Auvergne-Rhône-Alpes, Inventaire général du patrimoine culturel
reproduction soumise à autorisation du titulaire des droits d'exploitation

L'oeuvre avant démontage

Référence du document reproduit :

- **[Construction, de Vassiliki Tsekoura] / v. 1987 (A Lycée Philibert Delorme, L'Isle d'Abeau)**
  [Construction, de Vassiliki Tsekoura] / v. 1987. 2 photogr. pos. coul. (photomontage) (A Lycée Philibert Delorme, L'Isle d'Abeau)
  Cliché communiqué par Mme Lassalle au SRI le 6 février 2021
  A Lycée Philibert Delorme L'Isle d'Abeau

IVR84_20213800002NUCA
Auteur de l'illustration : auteur inconnu
Date de prise de vue : V. 1987
© Région Auvergne-Rhône-Alpes, Inventaire général du patrimoine culturel
reproduction soumise à autorisation du titulaire des droits d'exploitation