Rhône-Alpes, Loire
Chazelles-sur-Lyon
Pierre Charves
chemin du Plasson
Lycée des Horizons

Sculpture (haut-relief) : Blobs

Références du dossier

Numéro de dossier : IM42002644
Date de l'enquête initiale : 2010
Date(s) de rédaction : 2015
Cadre de l'étude : enquête thématique régionale 1% artistique
Degré d'étude : étudié

Désignation

Dénomination : sculpture
Précision sur la dénomination : haut-relief
Titres : Blobs

Compléments de localisation

Références cadastrales : 2014, C , 1161

Historique

Œuvre commandée en 2007 (date des comités : 16/02/2007 et 25/10/2007). L'arrêté d'acquisition est pris le 31 octobre 2007, pour un montant de 90.000 € (A ARA 4319 W 2), suivi d'un avenant de 3.000 €, du 21 juillet 2010 résultant de modifications apportées par la maîtrise d'ouvrage sur le parvis du lycée (A ARA 5478 W 2).

Période(s) principale(s) : 1er quart 21e siècle ()
Dates : 2011 (daté par source)
Auteur(s) de l'oeuvre : Polly Brotherwood (sculpteur, attribution par source), Julia Maendler (sculpteur, attribution par source)

Description

L’œuvre est concentrée devant l’entrée principale côté rue et côté cour, suivant le même axe. Les éléments côté rue sont en béton désactivé, ceux côté cour en béton résiné. 21 modules sont répartis ponctuellement sur le parvis, 4 sont placés sous le hall, tant côté rue que côté cour. Ces formes, entre mobilier urbain et sculpture, sont conçues pour la flânerie, les moments de pause et d’attente des lycéens. On peut y voir grande et petite colline, anneau, ventouse et chapeau.

Eléments descriptifs

Catégorie(s) technique(s) : sculpture

Matériaux : béton

Mesures : h : 58 cm (grande colline)d : 137 cm

Petite colline : h = 41 cm ; d = 90 cm. Anneau : h = 58 cm ; d = 214 cm. Ventouse : h = 38 cm ; d = 36 cm. Chapeau : h = 58 cm ; d = 154 cm.

État de conservation

bon état

État (2020) : les mesures de sécurité imposées aux établissements ont entraîné la pose d'une clôture qui sépare 10 éléments du reste de l'installation, côté rue.

Statut, intérêt et protection

Statut de la propriété : propriété de la région

Projet artistique

Polly Brotherwood et Julia Maendler sont designers. Elles ont imaginé des formes moelleuses de dimensions différentes posées sur le sol qui unissent visuellement les dimensions architecturales (le bâtiment en arc de cercle) et géologiques (les collines) environnantes. Pour les artistes, l'idée est de flatter la propension naturelle des adolescents à la végétation (ainsi que de favoriser leurs goûts pour l'interaction sociale), en leur offrant un espace sans prescription, un espace ouvert dont ils définissent eux-mêmes les usages dont la récréation et l'échange.

Références documentaires

Documents d'archive

- **A Région Auvergne-Rhône-Alpes. 4319 W 2. Dossiers de 1% artistique (2007-2009)**
  A Région Auvergne-Rhône-Alpes. 4319 W 2. **Dossiers de 1% artistique (comité artistique régional) : Lycée Frédéric Faÿs (69). Lycée Chazelles sur Lyon (42). Lycée annexe BTP Bron (69). Lycée Général Ferrié (73). Lycée Adrien Testud (42). LEGTA Domaine de Reinach à la Motte Servolex (73). Lycée Anna de Noailles (74). LEGTA de Dardilly. EREA de Montélimar. Cité scolaire Jean Moulin à Albertville (73). Lycée Jacques Prévert à Fontaine (38).** (2007-2009).
  A Région Rhône-Alpes : 4319 W 2

- **A Région Auvergne-Rhône-Alpes. 5478 W 2. Lycée des Monts du Lyonnais (42): construction, 1% artistique (2008-2012).**
  A Région Auvergne-Rhône-Alpes. 5478 W 2. Lycée des Monts du Lyonnais (42), Construction d'un lycée et d'une unité de restauration, opération n°69000510, lot MA 2008001388, 1% artistique, GPT MAENDLER BROTHERWOOD : pièces marché (2008-2012).
  A Région Rhône-Alpes : 5478 W 2

Documents figurés

- **L'œuvre en cours d'installation (2011) (A Région Auvergne-Rhône-Alpes. Dossiers du 1 % artistique)**
  L'œuvre en cours d'installation / [s.n.]. 2011. 4 photogr. pos. (A Région Auvergne-Rhône-Alpes. Dossiers du 1 % artistique).
  Région Auvergne-Rhône-Alpes, SRI, site de Lyon

- **Mise en œuvre du 1% : étude, sections et plans (Brotherwood ; Maendler) (A Région Auvergne-Rhône-Alpes. Dossiers du 1 % artistique)**
  Mise en œuvre du 1% : étude, sections et plans / Brotherwood Polly ; Maendler Julia. Dessins numériques et photomontages (A Région Auvergne-Rhône-Alpes. Dossiers du 1 % artistique).
  Région Auvergne-Rhône-Alpes, SRI, site de Lyon

Illustrations

Œuvre en cours d'installation, devant le lycée.
Autr. auteur inconnu
IVR84_20204200102NUCAB

Installation achevée dans la cour du lycée.
Autr. auteur inconnu
IVR84_20204200103NUCAB

Installation en cours d'achevèvement, devant le lycée.
Autr. auteur inconnu
IVR84_20204200104NUCAB

Installation en cours d'achevèvement, devant le lycée.
Autr. auteur inconnu
IVR84_20204200105NUCAB

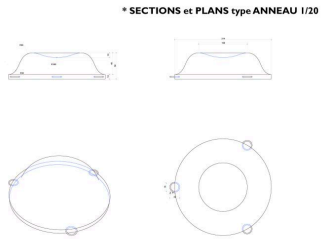

Sections et plans type Anneau 1/20.
Autr. Polly Brotherwood,
Autr. Julia Maendler
IVR84_20204200106NUDA

Illustration : photomontage : intégration de l'œuvre dans le site.
Autr. Polly Brotherwood,
Autr. Julia Maendler
IVR84_20204200107NUDA

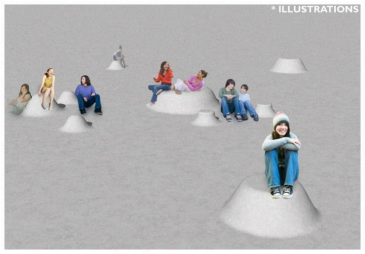

Illustration : photomontage : utilisation de l'œuvre par les lycéens.
Autr. Polly Brotherwood,
Autr. Julia Maendler
IVR84_20204200108NUDA

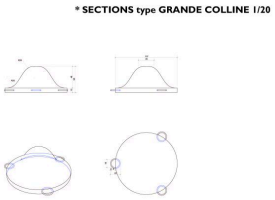

Section type Grande colline 1/20.
Autr. Polly Brotherwood,
Autr. Julia Maendler
IVR84_20204200109NUDA

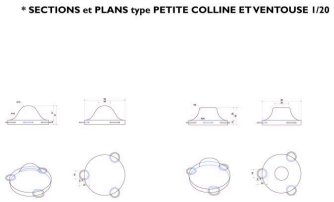

Sections et plans type Petite colline et Ventouse 1/20.
Autr. Polly Brotherwood,
Autr. Julia Maendler
IVR84_20204200110NUDA

Vue d'ensemble de la partie extérieure, en 2015
Phot. Eric Dessert
IVR82_20154200724NUCA

Vue de la partie sur cour, en 2015
Phot. Eric Dessert
IVR82_20154200725NUCA

Dossiers liés

Édifice : Lycée des Horizons (IA42003808) Rhône-Alpes, Loire, Chazelles-sur-Lyon, Pierre Charves, chemin du Plasson
Dossiers de synthèse :

Ensemble des œuvres réalisées au titre du 1% artistique dans les lycées publics de la Région Auvergne-Rhône-Alpes (IM00000003)
Oeuvre(s) contenue(s) :

Auteur(s) du dossier : Catherine Guégan, Elisabeth Dandel
Copyright(s) : © Région Rhône-Alpes, Inventaire général du patrimoine culturel

Œuvre en cours d'installation, devant le lycée.

Référence du document reproduit :

- **L'œuvre en cours d'installation (2011) (A Région Auvergne-Rhône-Alpes. Dossiers du 1 % artistique)**
  L'œuvre en cours d'installation / [s.n.]. 2011. 4 photogr. pos. (A Région Auvergne-Rhône-Alpes. Dossiers du 1 % artistique).
  Région Auvergne-Rhône-Alpes, SRI, site de Lyon

IVR84_20204200102NUCAB
Auteur du document reproduit : auteur inconnu
Date de prise de vue : 2011
© Région Auvergne-Rhône-Alpes, Inventaire général du patrimoine culturel
reproduction soumise à autorisation du titulaire des droits d'exploitation

Installation achevée dans la cour du lycée.

Référence du document reproduit :

- **L'œuvre en cours d'installation (2011) (A Région Auvergne-Rhône-Alpes. Dossiers du 1 % artistique)**
  L'œuvre en cours d'installation / [s.n.]. 2011. 4 photogr. pos. (A Région Auvergne-Rhône-Alpes. Dossiers du 1 % artistique).
  Région Auvergne-Rhône-Alpes, SRI, site de Lyon

IVR84_20204200103NUCAB
Auteur du document reproduit : auteur inconnu
Date de prise de vue : 2011
© Région Auvergne-Rhône-Alpes, Inventaire général du patrimoine culturel
reproduction soumise à autorisation du titulaire des droits d'exploitation

Installation en cours d'achevèvement, devant le lycée.

Référence du document reproduit :

- **L'œuvre en cours d'installation (2011) (A Région Auvergne-Rhône-Alpes. Dossiers du 1 % artistique)**
  L'œuvre en cours d'installation / [s.n.]. 2011. 4 photogr. pos. (A Région Auvergne-Rhône-Alpes. Dossiers du 1 % artistique).
  Région Auvergne-Rhône-Alpes, SRI, site de Lyon

IVR84_20204200104NUCAB
Auteur du document reproduit : auteur inconnu
Date de prise de vue : 2011
© Région Auvergne-Rhône-Alpes, Inventaire général du patrimoine culturel
reproduction soumise à autorisation du titulaire des droits d'exploitation

Installation en cours d'achevèvement, devant le lycée.

Référence du document reproduit :

- **L'œuvre en cours d'installation (2011) (A Région Auvergne-Rhône-Alpes. Dossiers du 1 % artistique)**
  L'œuvre en cours d'installation / [s.n.]. 2011. 4 photogr. pos. (A Région Auvergne-Rhône-Alpes. Dossiers du 1 % artistique).
  Région Auvergne-Rhône-Alpes, SRI, site de Lyon

IVR84_20204200105NUCAB
Auteur du document reproduit : auteur inconnu
Date de prise de vue : 2011
© Région Auvergne-Rhône-Alpes, Inventaire général du patrimoine culturel
reproduction soumise à autorisation du titulaire des droits d'exploitation

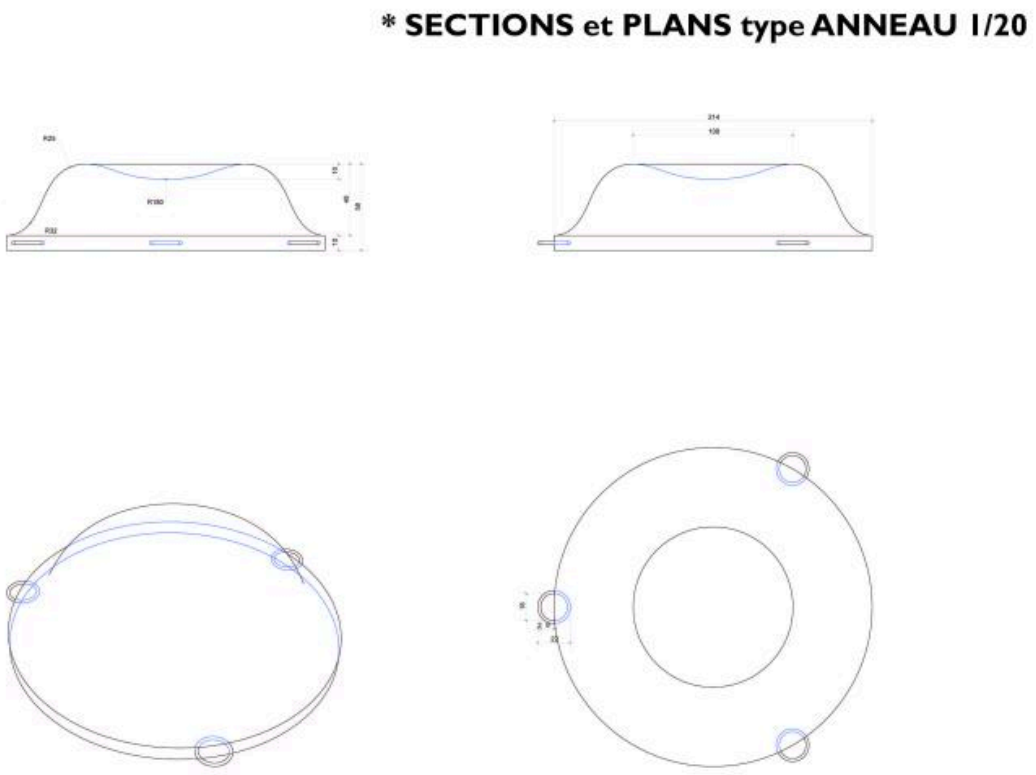

Sections et plans type Anneau 1/20.

Référence du document reproduit :

- **Mise en œuvre du 1% : étude, sections et plans (Brotherwood ; Maendler) (A Région Auvergne-Rhône-Alpes. Dossiers du 1 % artistique)**
  Mise en œuvre du 1% : étude, sections et plans / Brotherwood Polly ; Maendler Julia. Dessins numériques et photomontages (A Région Auvergne-Rhône-Alpes. Dossiers du 1 % artistique).
  Région Auvergne-Rhône-Alpes, SRI, site de Lyon

IVR84_20204200106NUDA
Auteur du document reproduit : Polly Brotherwood, Julia Maendler
© Région Auvergne-Rhône-Alpes, Inventaire général du patrimoine culturel
reproduction soumise à autorisation du titulaire des droits d'exploitation

Illustration : photomontage : intégration de l'œuvre dans le site.

Référence du document reproduit :

- **Mise en œuvre du 1% : étude, sections et plans (Brotherwood ; Maendler) (A Région Auvergne-Rhône-Alpes. Dossiers du 1 % artistique)**
  Mise en œuvre du 1% : étude, sections et plans / Brotherwood Polly ; Maendler Julia. Dessins numériques et photomontages (A Région Auvergne-Rhône-Alpes. Dossiers du 1 % artistique).
  Région Auvergne-Rhône-Alpes, SRI, site de Lyon

IVR84_20204200107NUDA
Auteur du document reproduit : Polly Brotherwood, Julia Maendler
© Région Auvergne-Rhône-Alpes, Inventaire général du patrimoine culturel
reproduction soumise à autorisation du titulaire des droits d'exploitation

Illustration : photomontage : utilisation de l'œuvre par les lycéens.

Référence du document reproduit :

- **Mise en œuvre du 1% : étude, sections et plans (Brotherwood ; Maendler) (A Région Auvergne-Rhône-Alpes. Dossiers du 1 % artistique)**
  Mise en œuvre du 1% : étude, sections et plans / Brotherwood Polly ; Maendler Julia. Dessins numériques et photomontages (A Région Auvergne-Rhône-Alpes. Dossiers du 1 % artistique).
  Région Auvergne-Rhône-Alpes, SRI, site de Lyon

IVR84_20204200108NUDA
Auteur du document reproduit : Polly Brotherwood, Julia Maendler
© Région Auvergne-Rhône-Alpes, Inventaire général du patrimoine culturel
reproduction soumise à autorisation du titulaire des droits d'exploitation

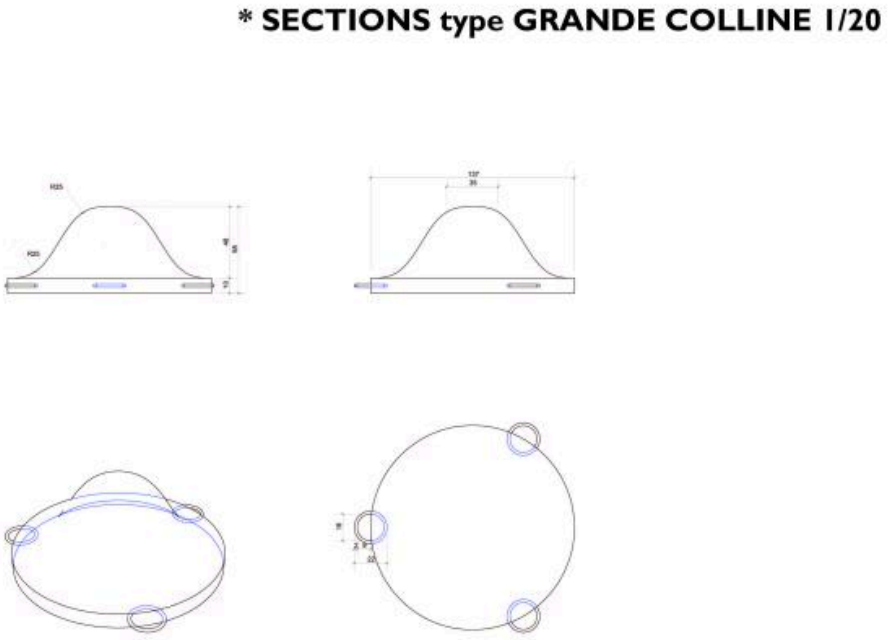

Section type Grande colline 1/20.

Référence du document reproduit :

- **Mise en œuvre du 1% : étude, sections et plans (Brotherwood ; Maendler) (A Région Auvergne-Rhône-Alpes. Dossiers du 1 % artistique)**
  Mise en œuvre du 1% : étude, sections et plans / Brotherwood Polly ; Maendler Julia. Dessins numériques et photomontages (A Région Auvergne-Rhône-Alpes. Dossiers du 1 % artistique).
  Région Auvergne-Rhône-Alpes, SRI, site de Lyon

IVR84_20204200109NUDA
Auteur du document reproduit : Polly Brotherwood, Julia Maendler
© Région Auvergne-Rhône-Alpes, Inventaire général du patrimoine culturel
reproduction soumise à autorisation du titulaire des droits d'exploitation

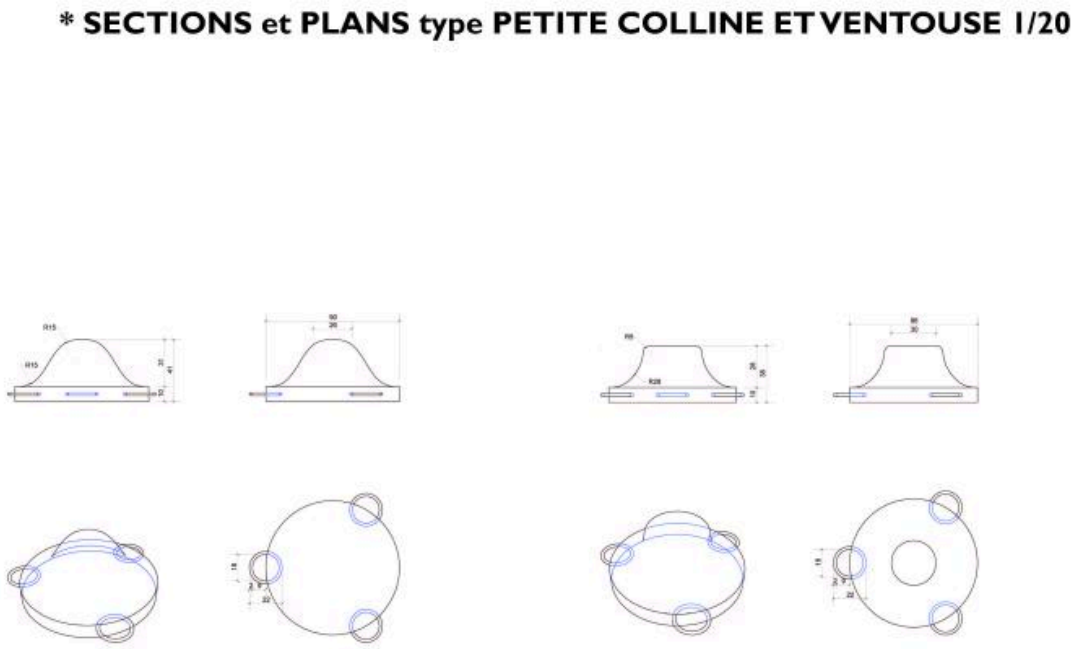

Sections et plans type Petite colline et Ventouse 1/20.

Référence du document reproduit :

- **Mise en œuvre du 1% : étude, sections et plans (Brotherwood ; Maendler) (A Région Auvergne-Rhône-Alpes. Dossiers du 1 % artistique)**
  Mise en œuvre du 1% : étude, sections et plans / Brotherwood Polly ; Maendler Julia. Dessins numériques et photomontages (A Région Auvergne-Rhône-Alpes. Dossiers du 1 % artistique).
  Région Auvergne-Rhône-Alpes, SRI, site de Lyon

IVR84_20204200110NUDA
Auteur du document reproduit : Polly Brotherwood, Julia Maendler
© Région Auvergne-Rhône-Alpes, Inventaire général du patrimoine culturel
reproduction soumise à autorisation du titulaire des droits d'exploitation

Vue d'ensemble de la partie extérieure, en 2015

IVR82_20154200724NUCA
Auteur de l'illustration : Eric Dessert
© Région Rhône-Alpes, Inventaire général du patrimoine culturel
reproduction soumise à autorisation du titulaire des droits d'exploitation

Vue de la partie sur cour, en 2015

IVR82_20154200725NUCA
Auteur de l'illustration : Eric Dessert
© Région Rhône-Alpes, Inventaire général du patrimoine culturel
reproduction soumise à autorisation du titulaire des droits d'exploitation